Assembly Instruction

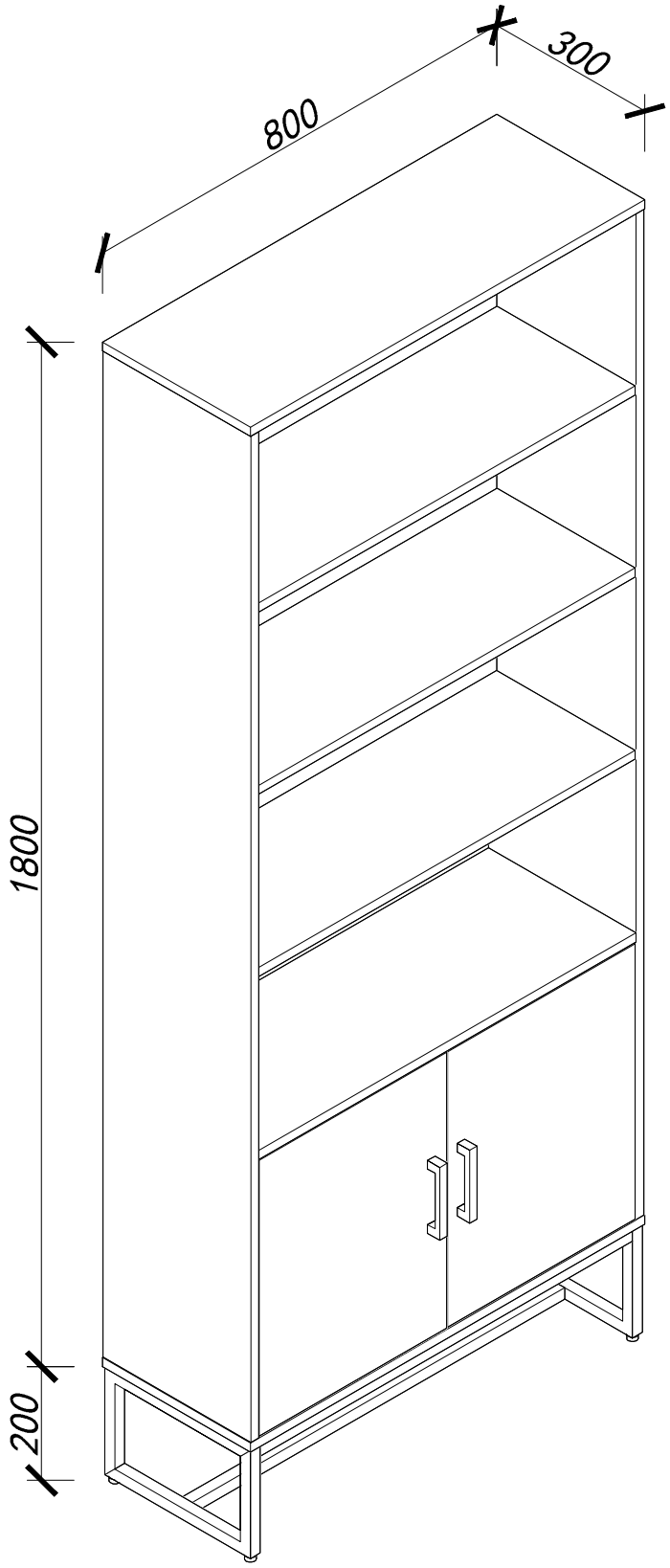

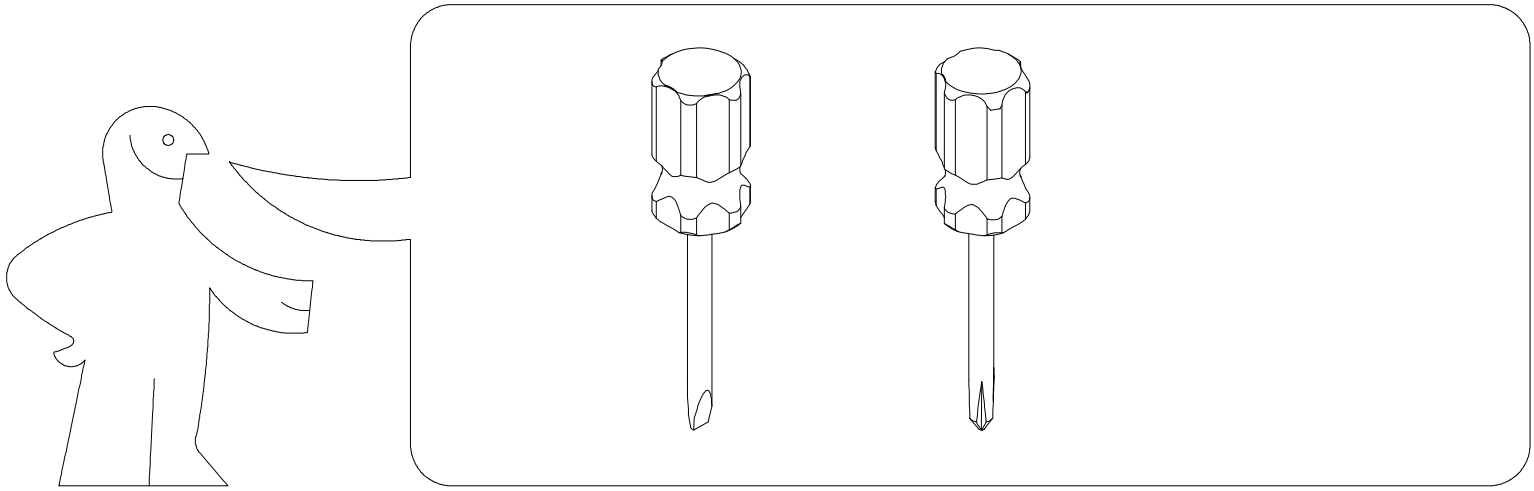

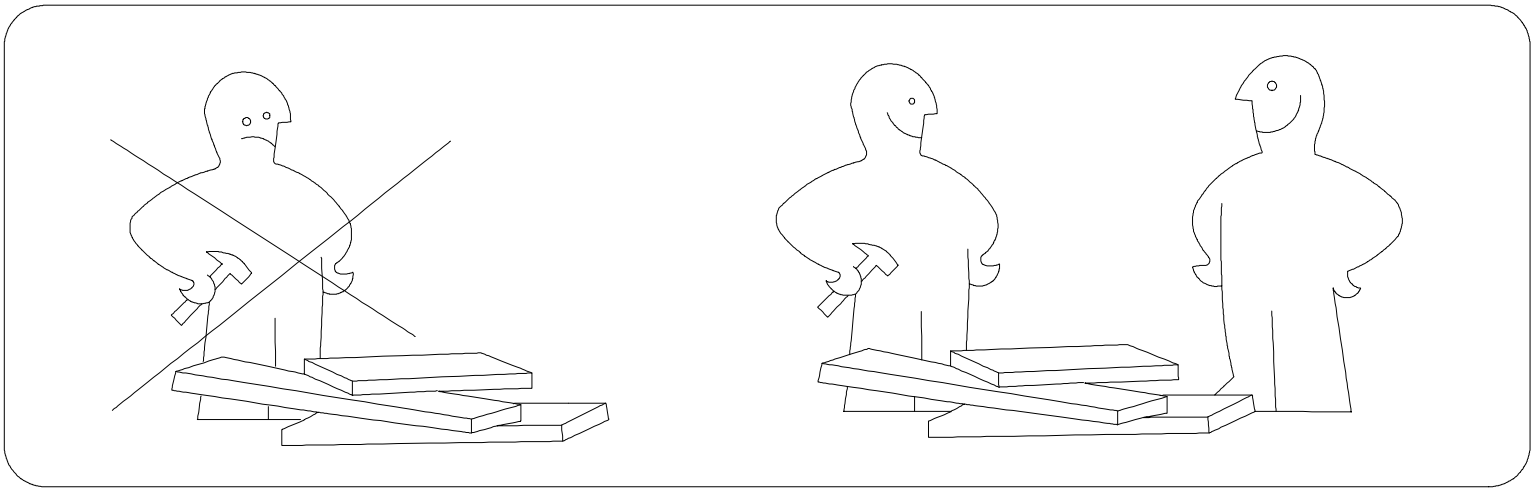

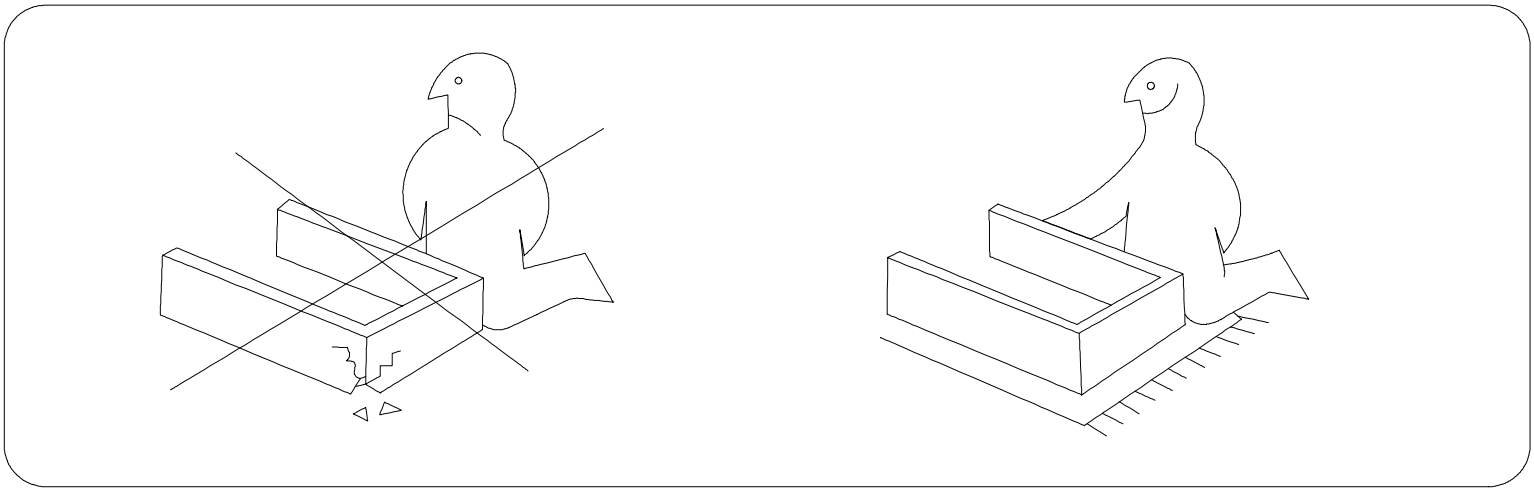

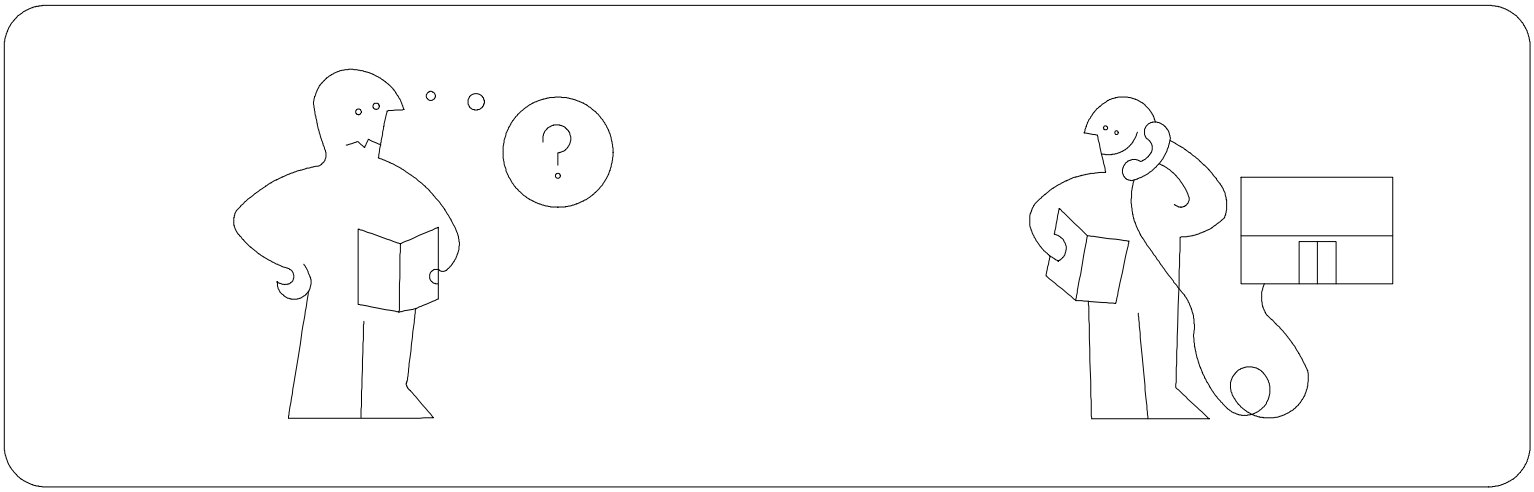

Panel No	Panel Sizes	Quantity
1	800*300*16	1
2	800*300*16	1
3	1768*299*16	1
4	1768*299*16	1
5	488*282*16	1
6	498*385*5	2

Panel No	Panel Sizes	Quantity
7	372*240*16	2
8	766*80*16	3
9	766*297*16	3
10	766*299*16	1
11	484*380*16	2

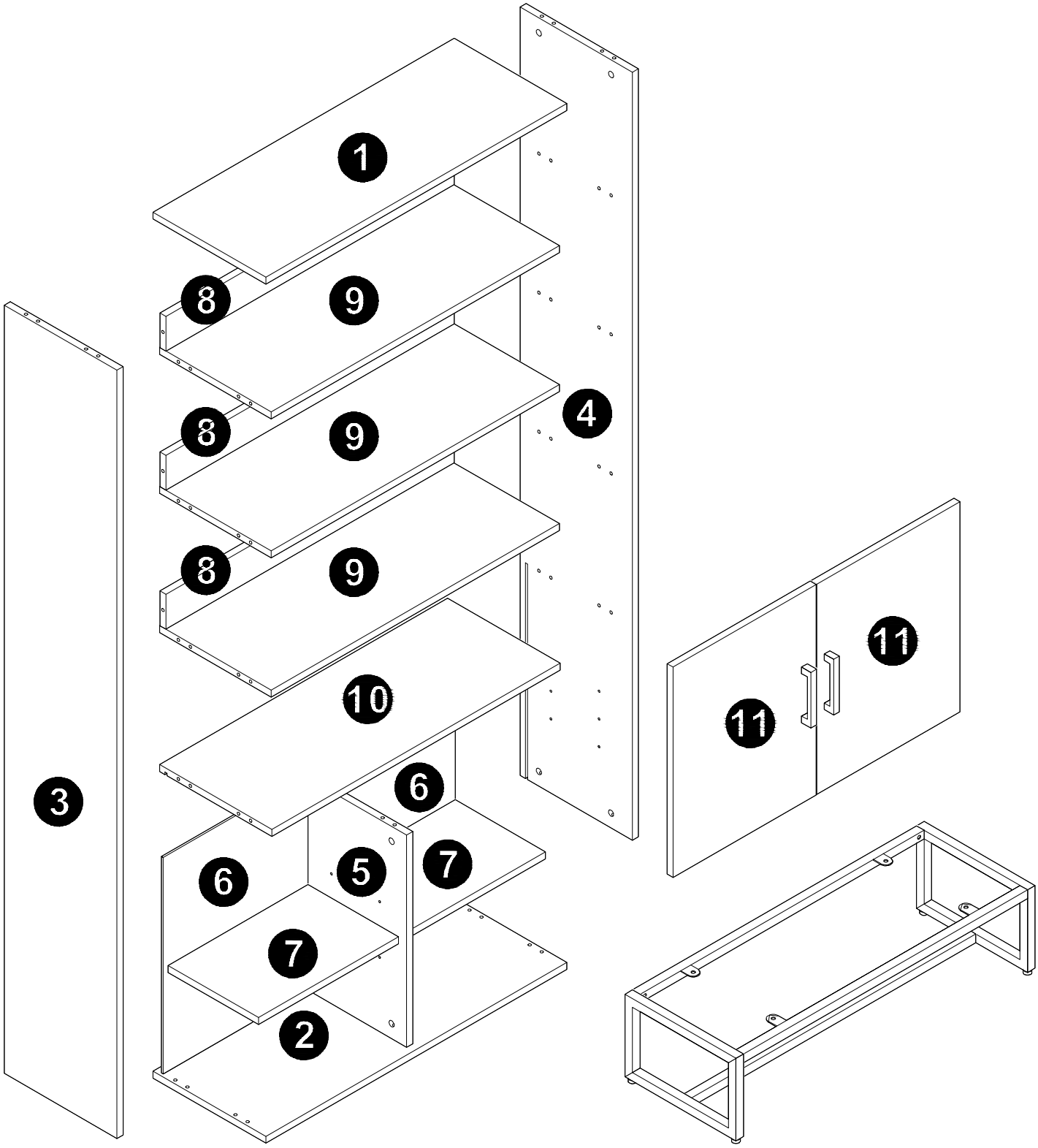

Fittings

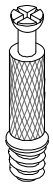

A=43

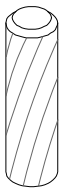

B=34

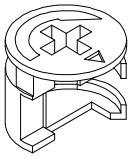

C=43

D1=12

D2=31

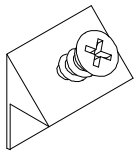

E=8

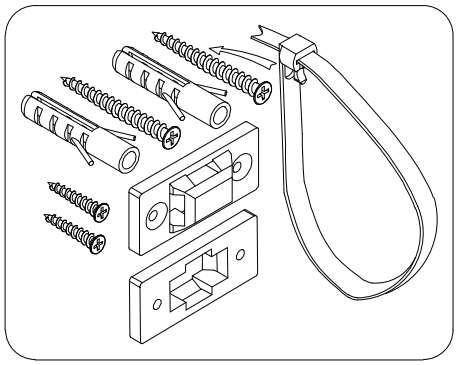

F=1

M6*16

G1=10

H=1

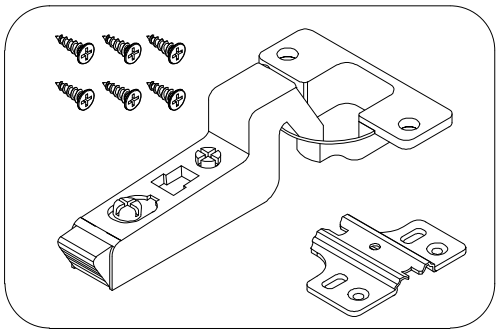

I=4

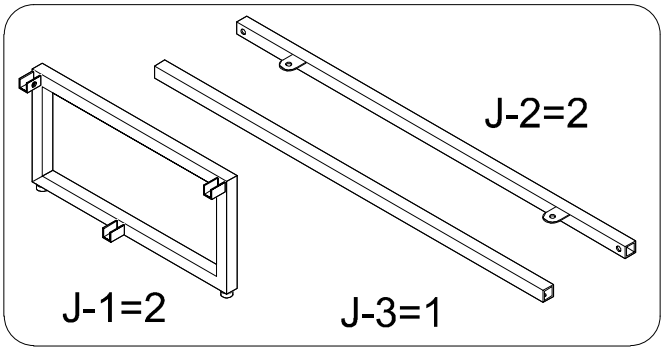

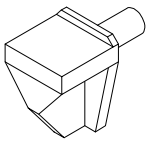

L=8

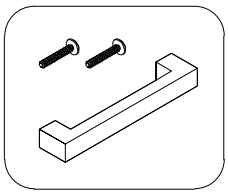

U=2

Z1=4

Z2=4

1

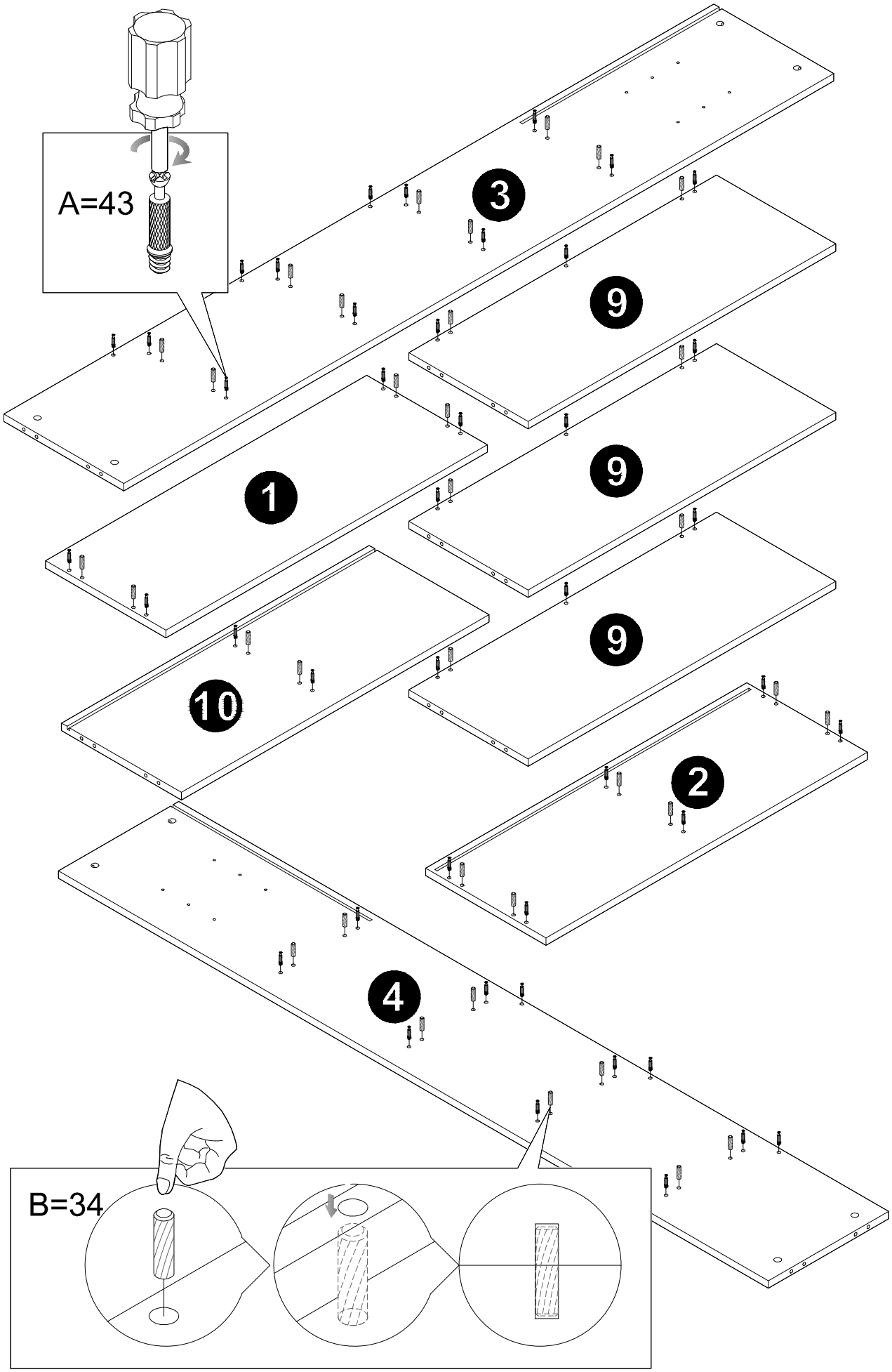

2

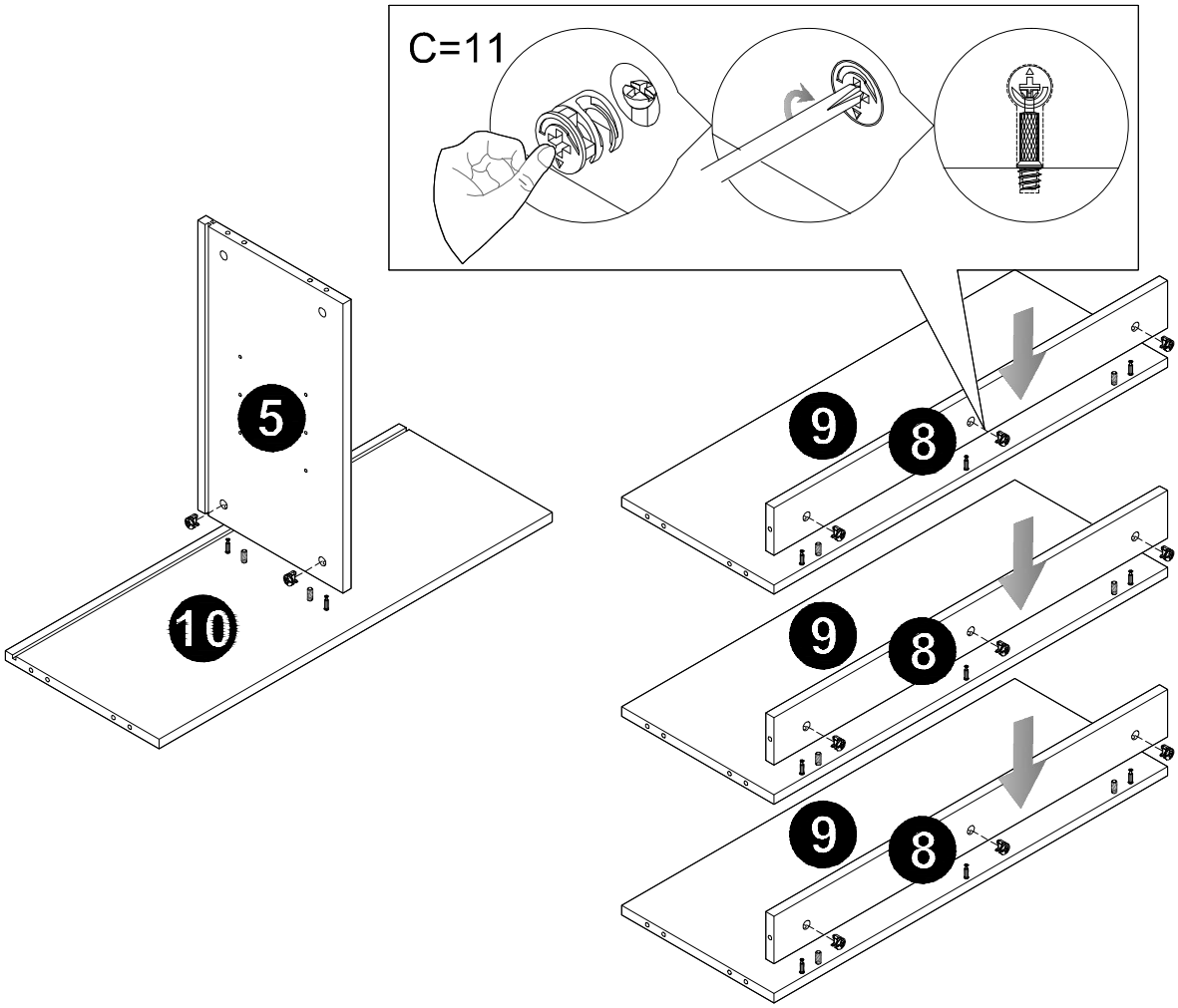

3

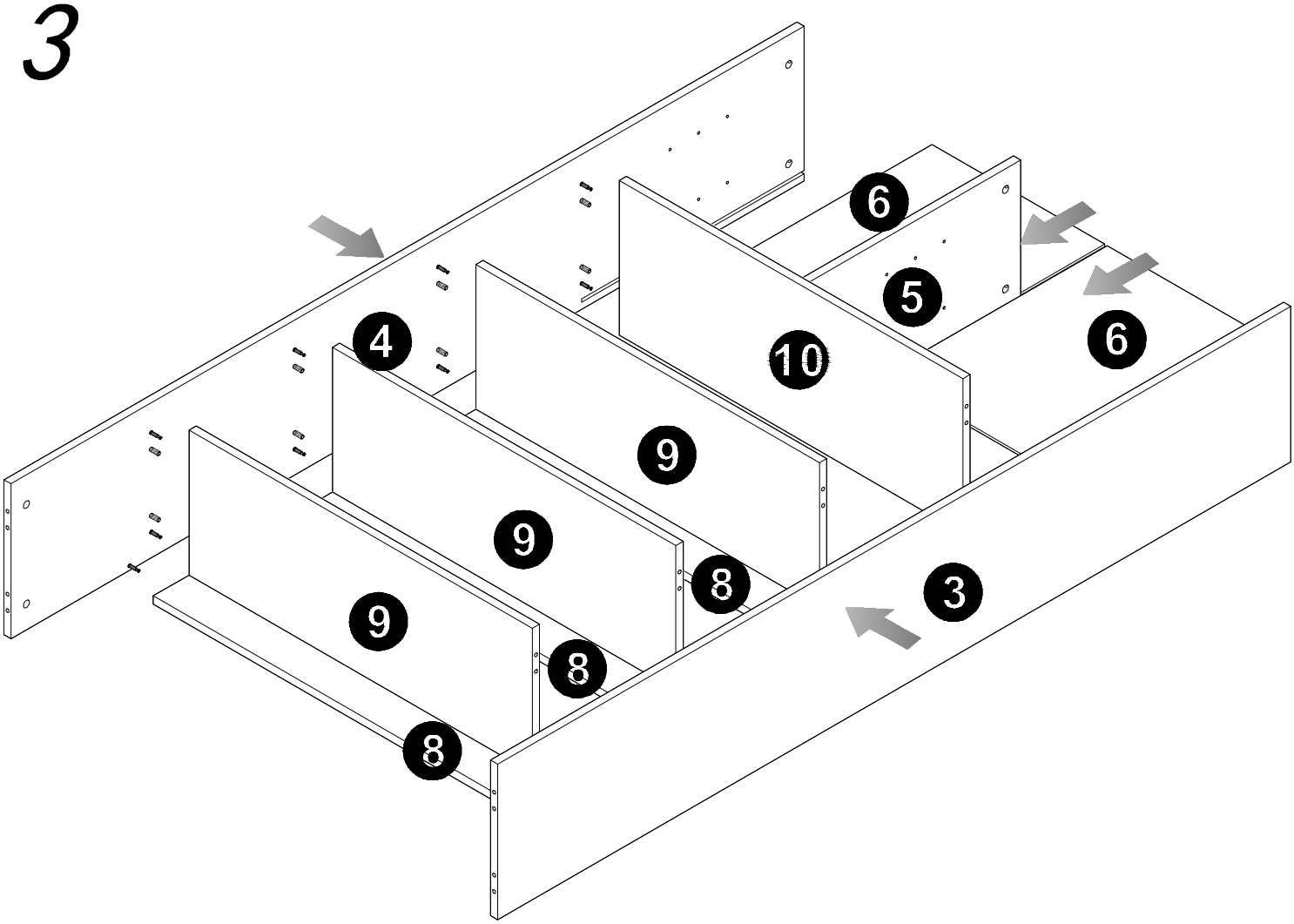

4

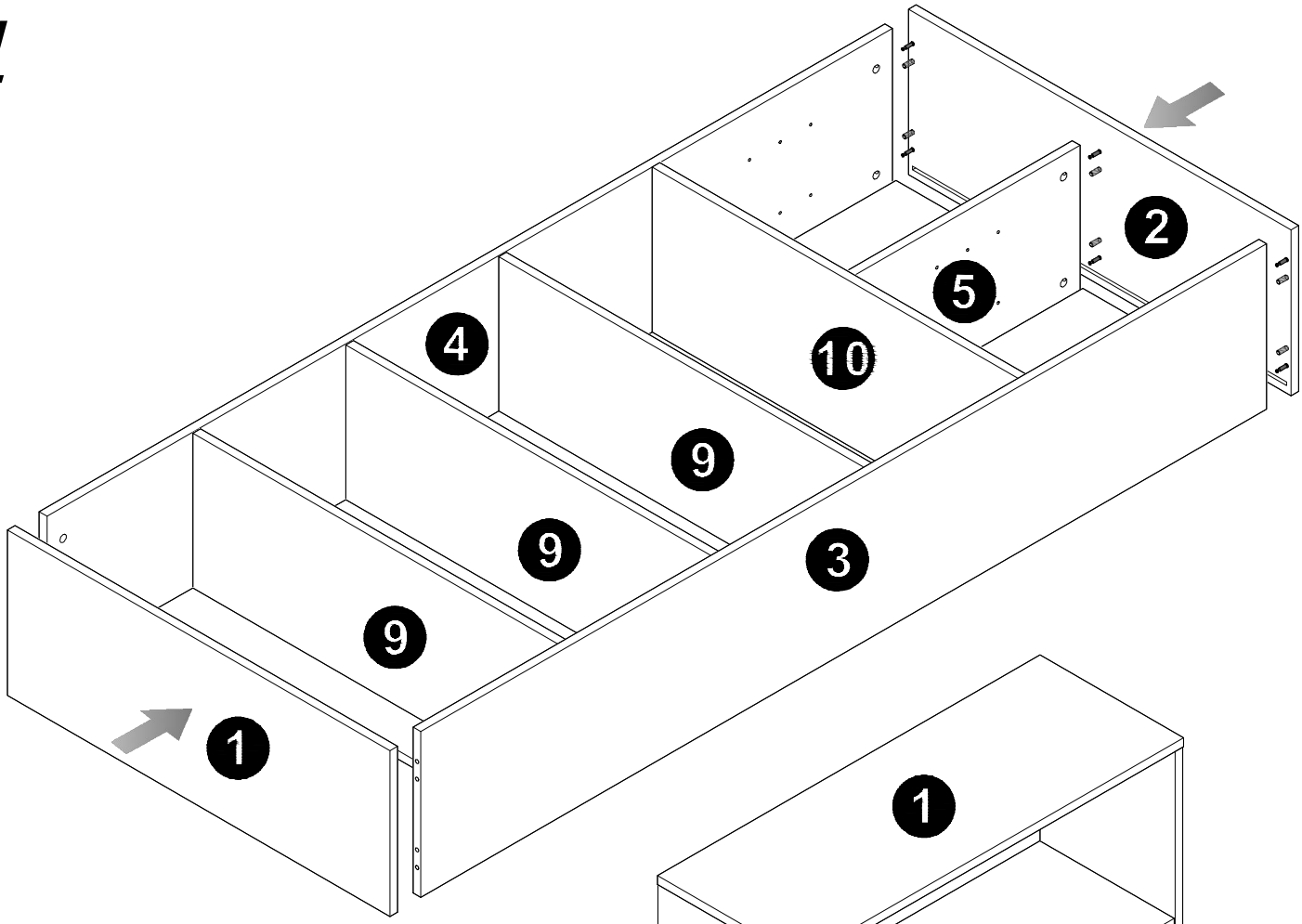

5

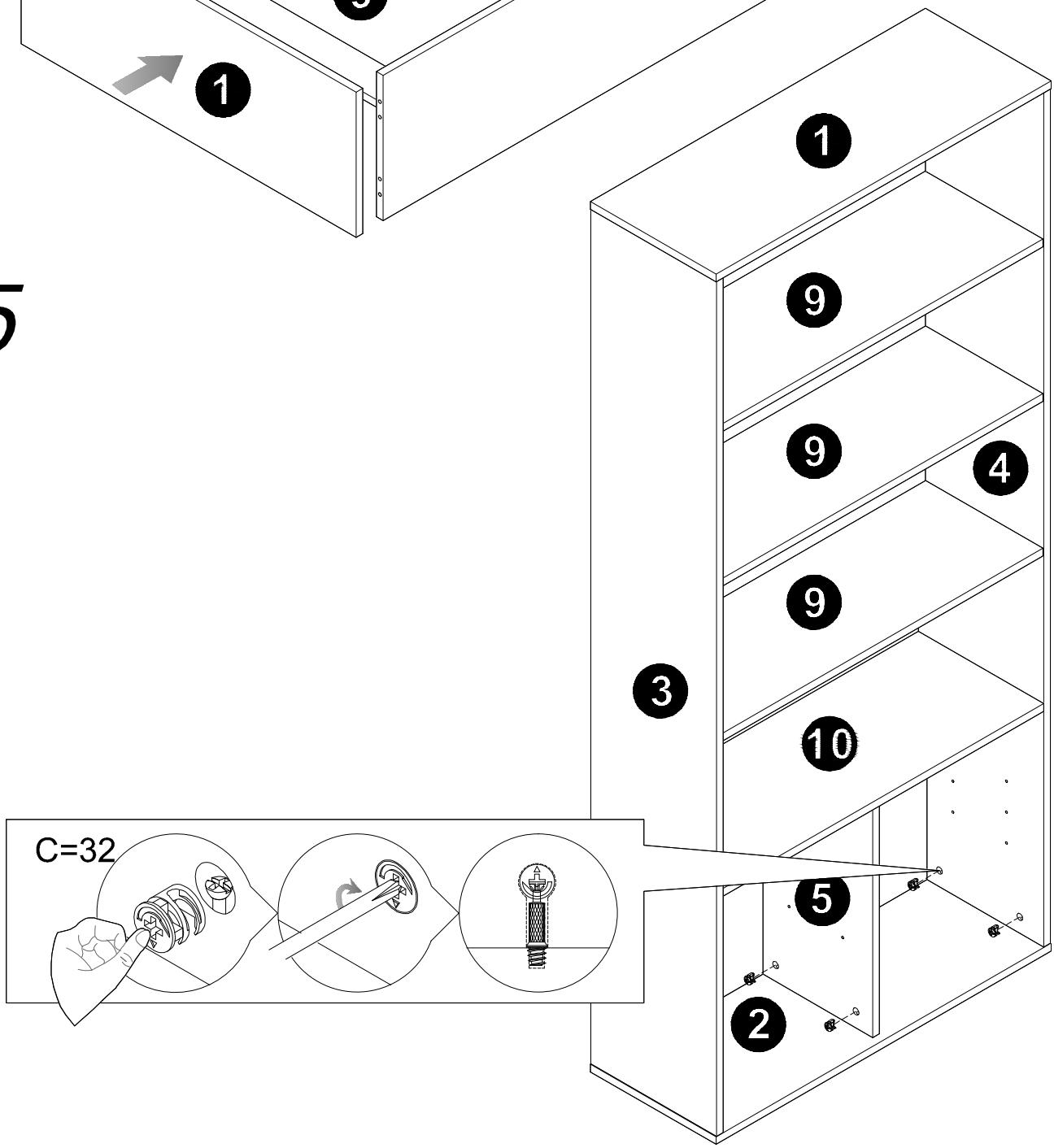

6

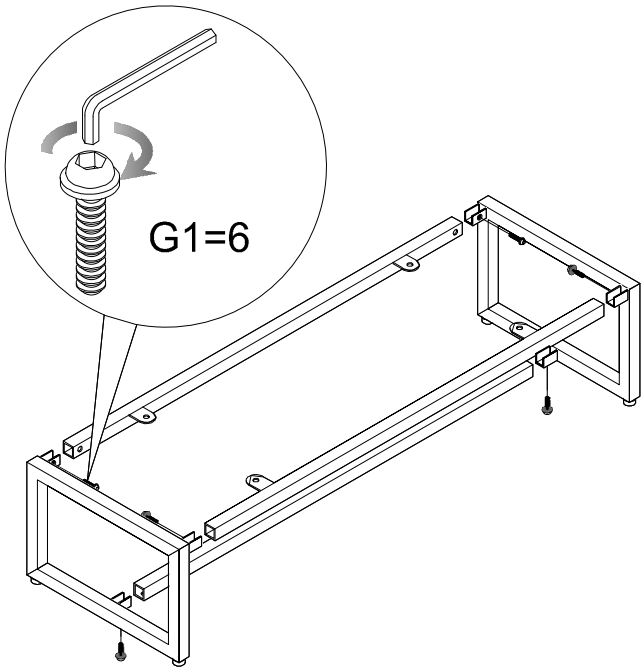

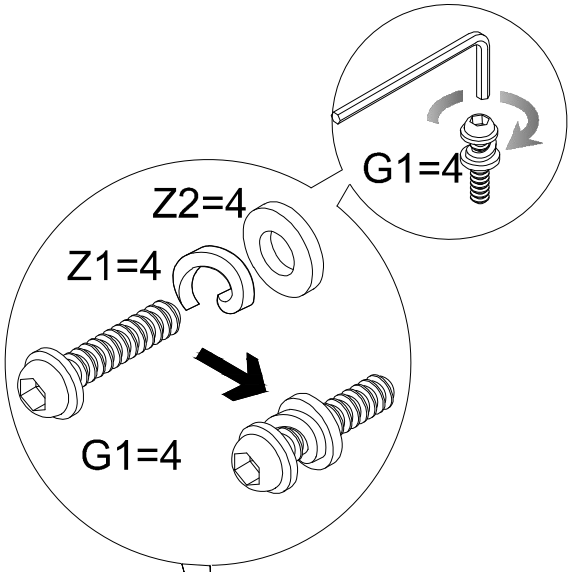

7

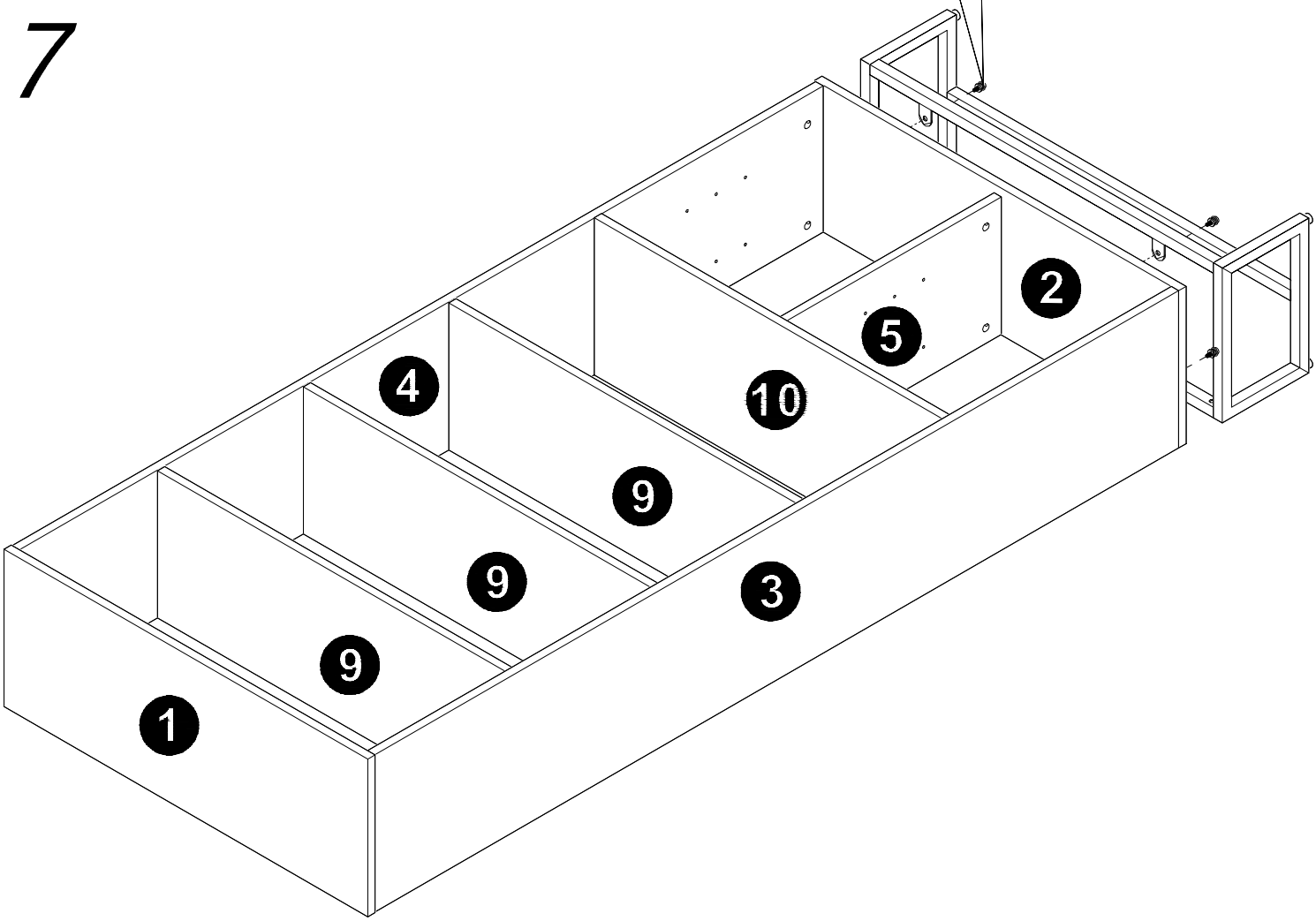

8

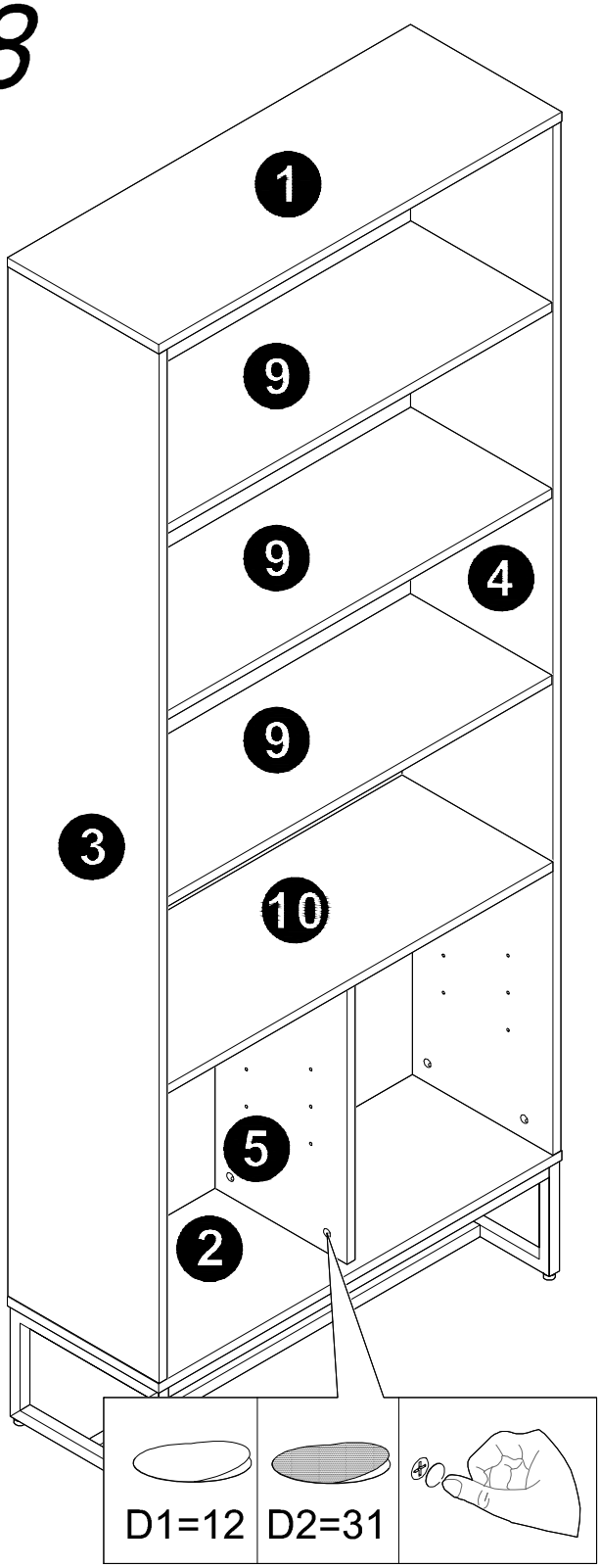

9

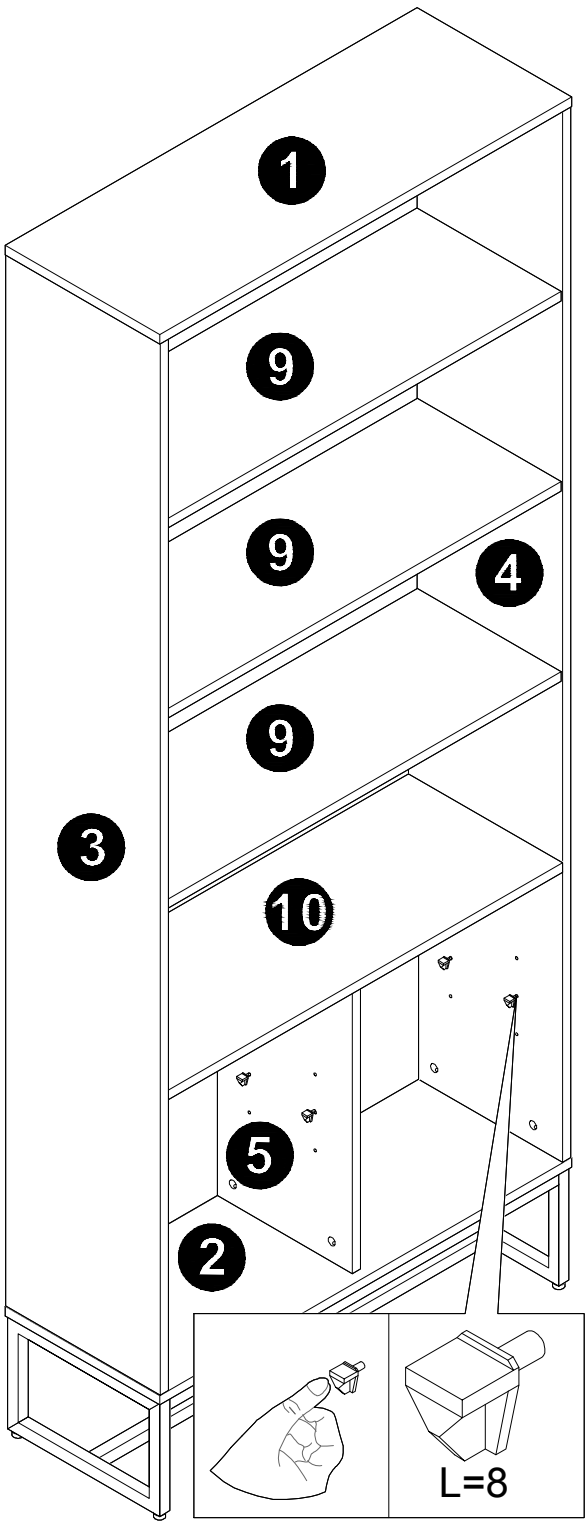

10

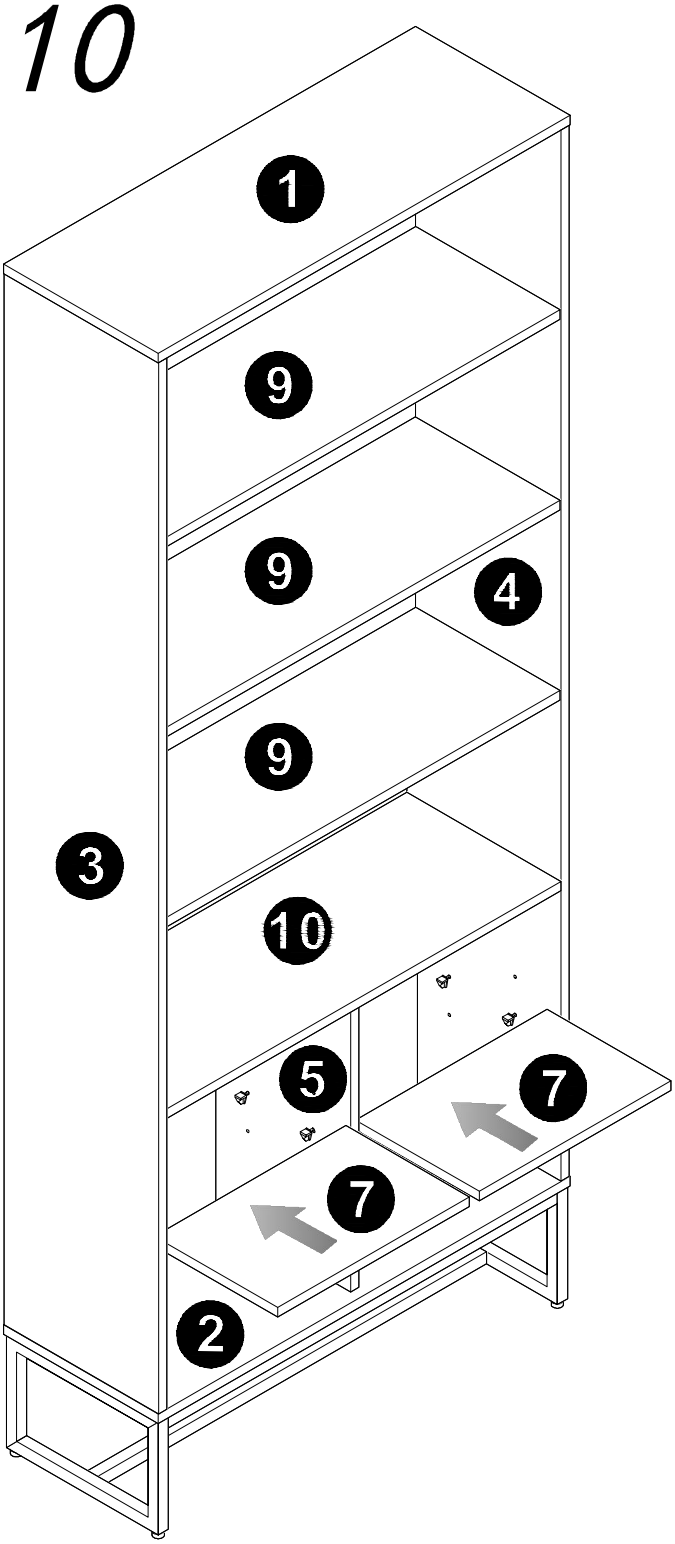

11

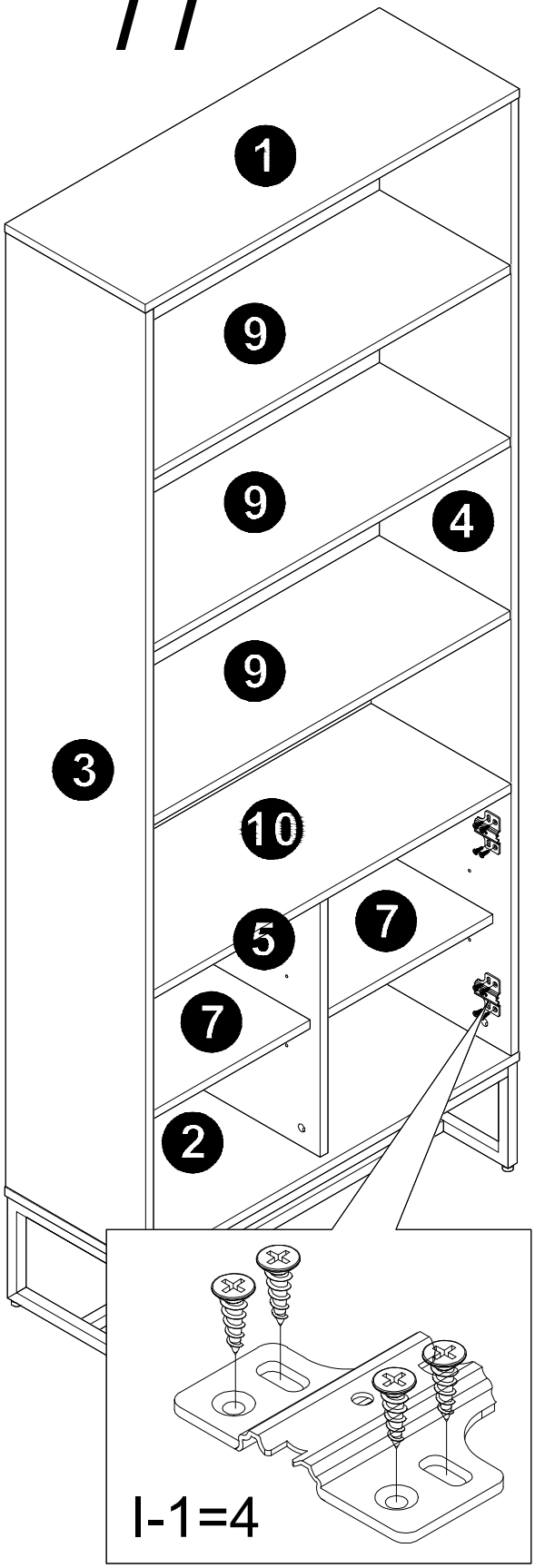

12

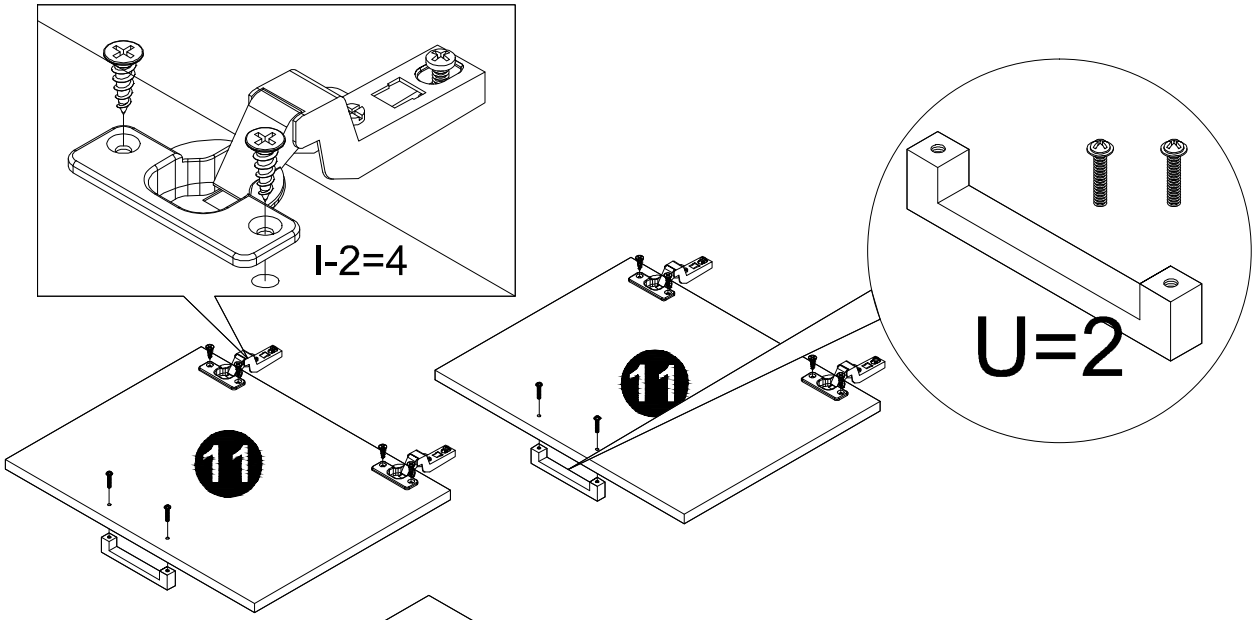

13

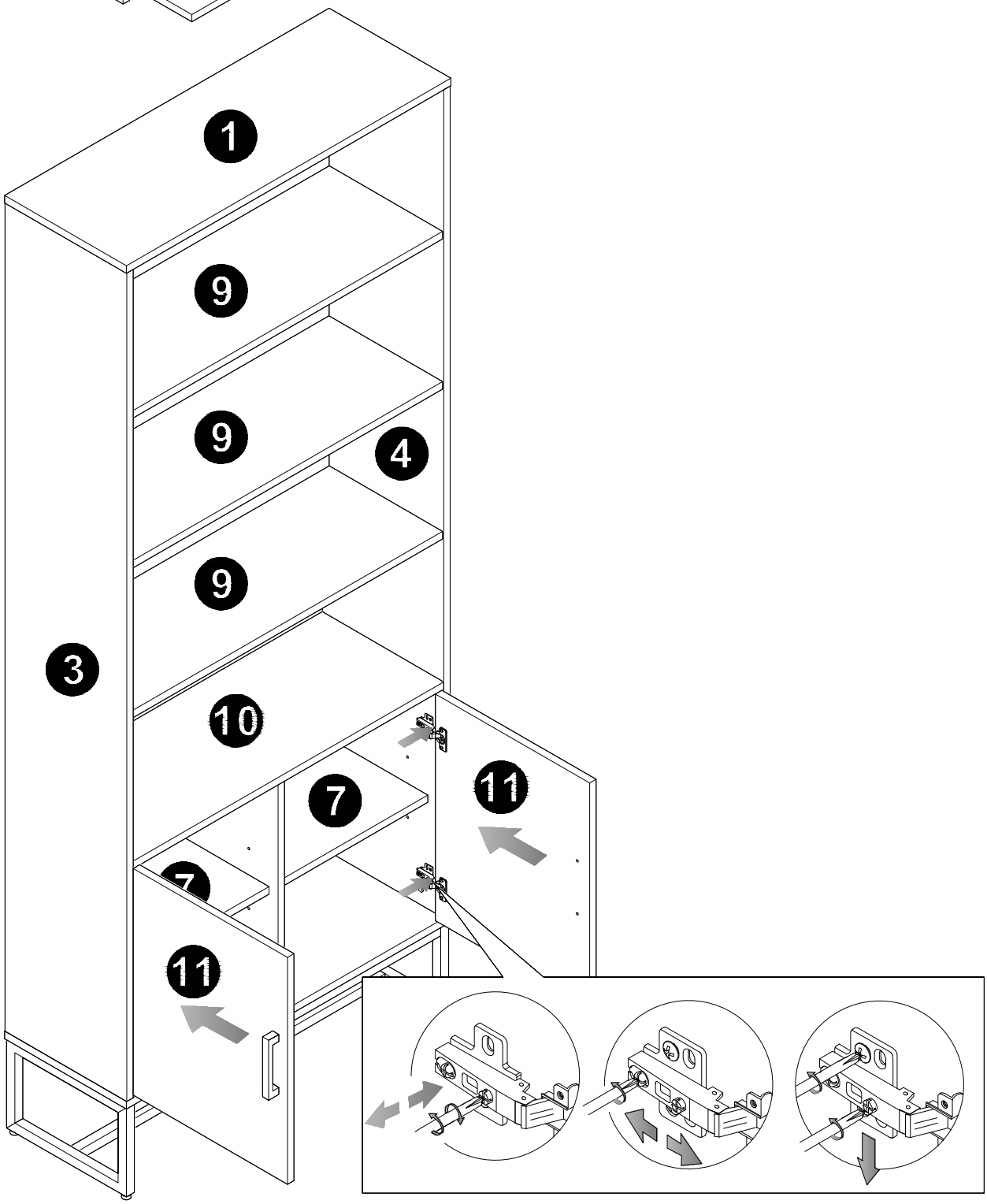

14

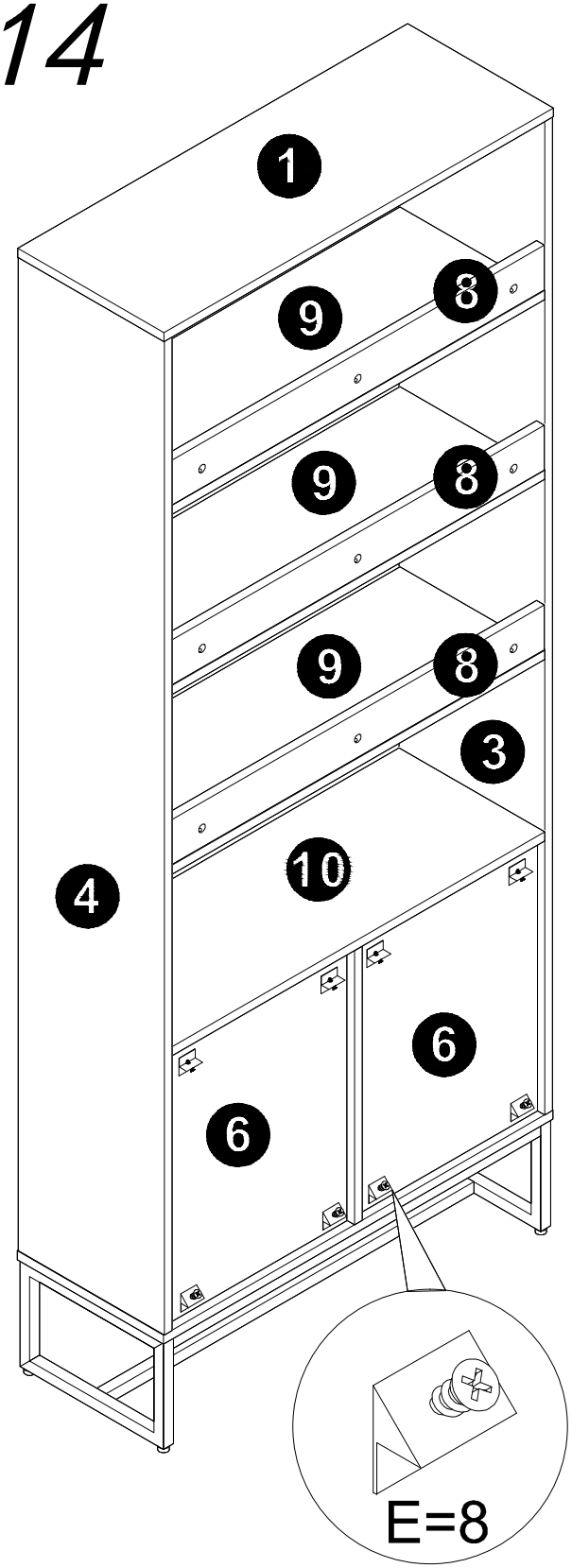
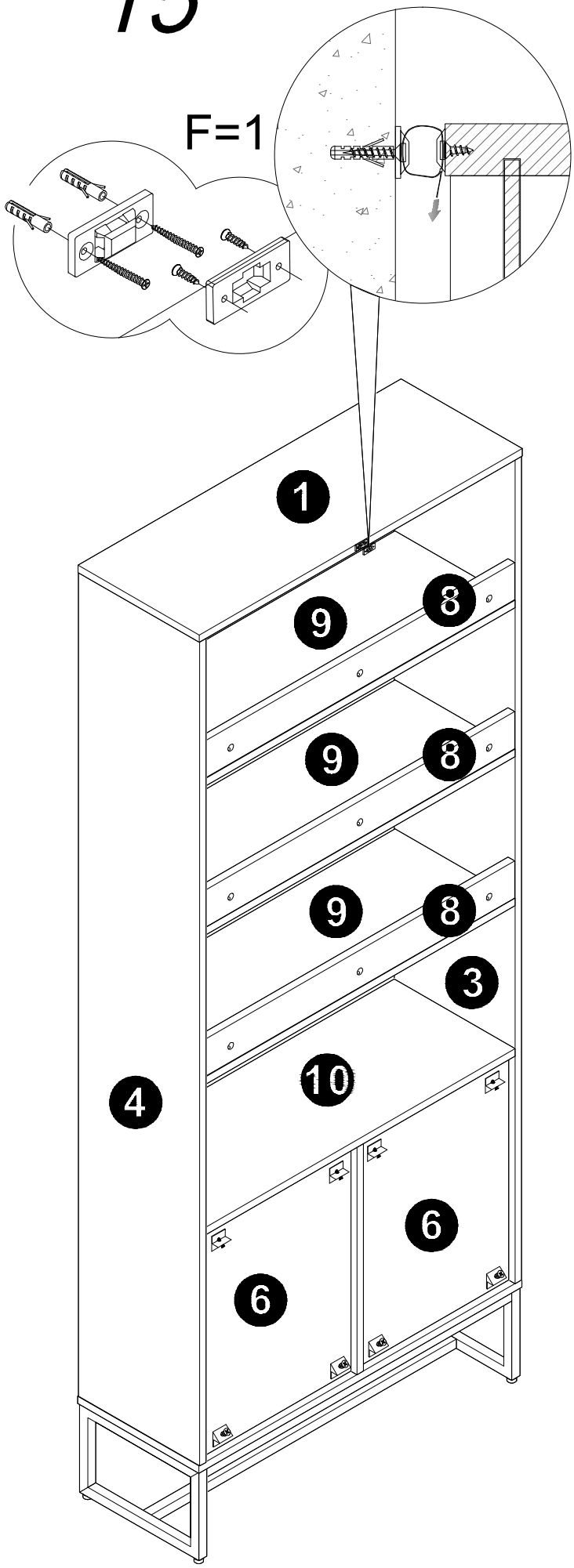
15