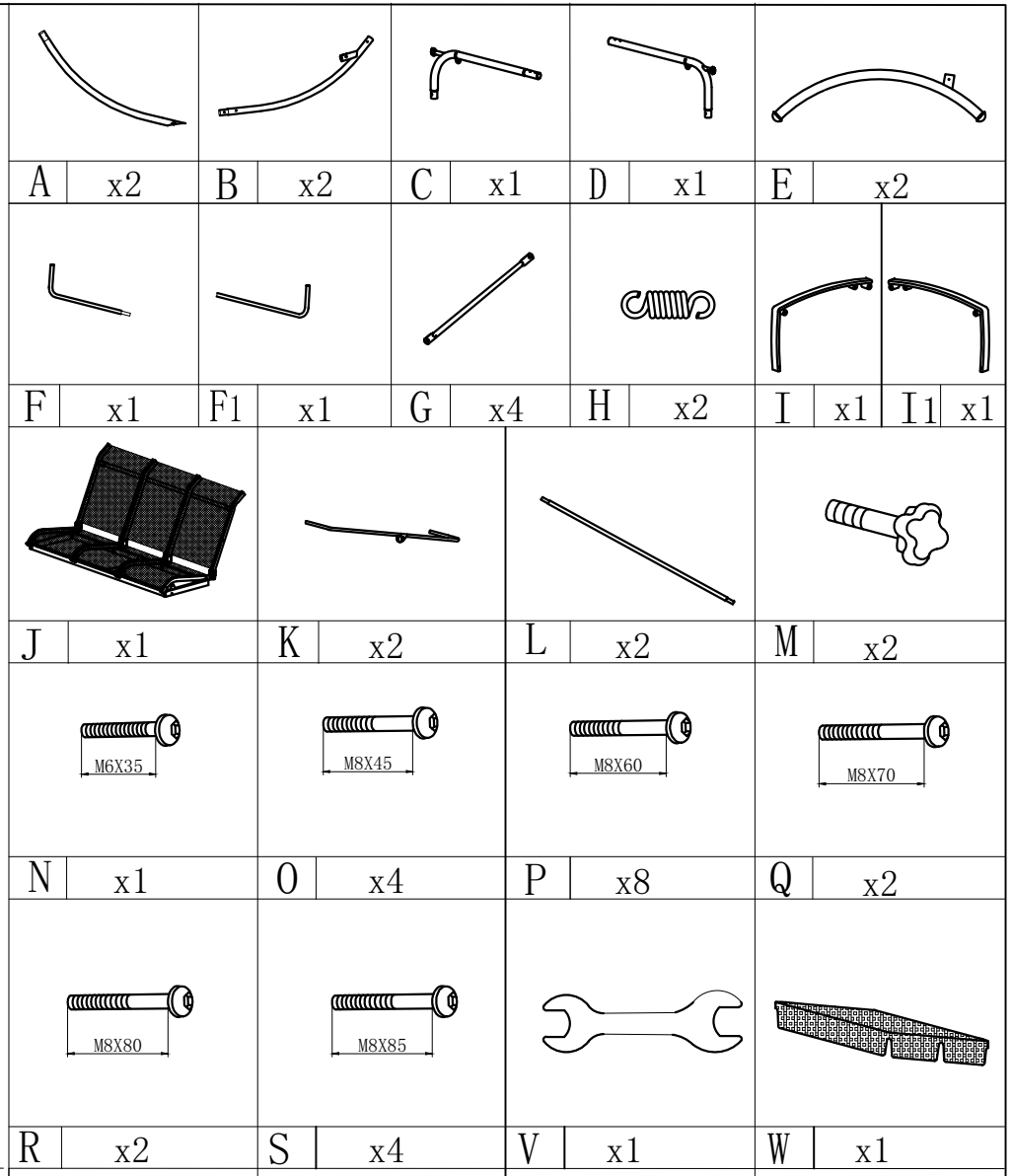
A x2
B x2
C x1
D x1
E x2
F x1
F1 x1
G x4
H x2
I x1
I1 x1
J x1
K x2
L x2
M x2
M6X35
N x1
M8X45
O x4
M8X60
P x8
M8X70
Q x2
M8X80
R x2
M8X85
S x4
V x1
W x1

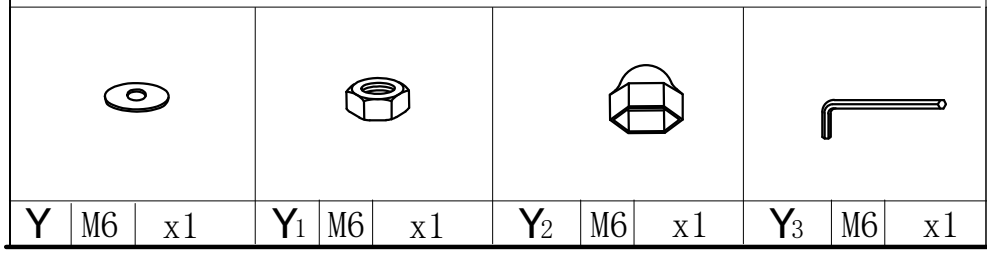
Y M6 x1
Y1 M6 x1
Y2 M6 x1
Y3 M6 x1

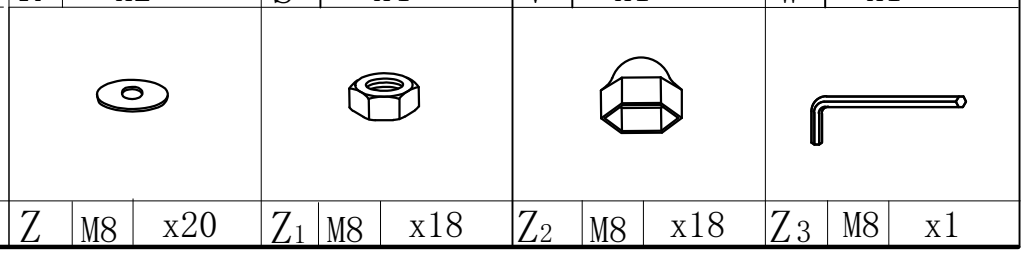
Z M8 x20
Z1 M8 x18
Z2 M8 x18
Z3 M8 x1

1

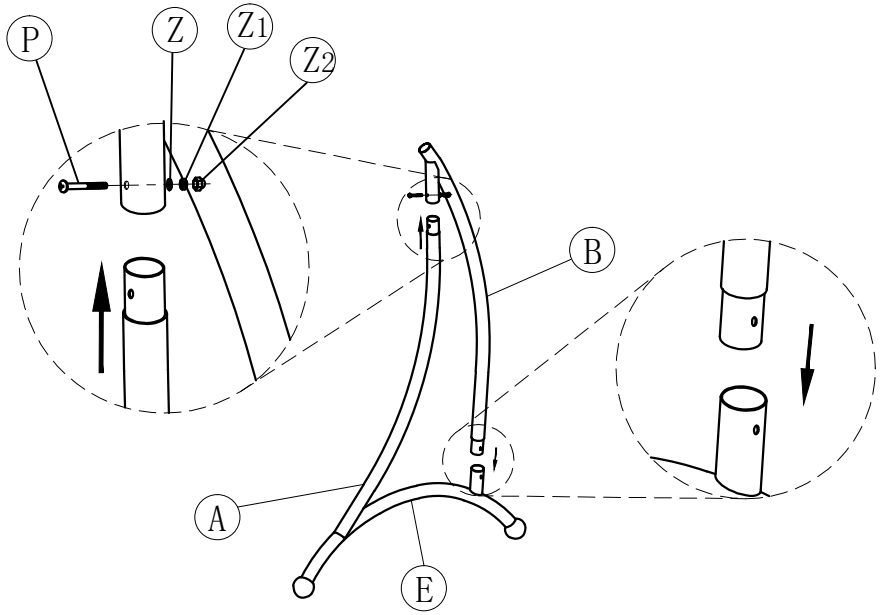

2

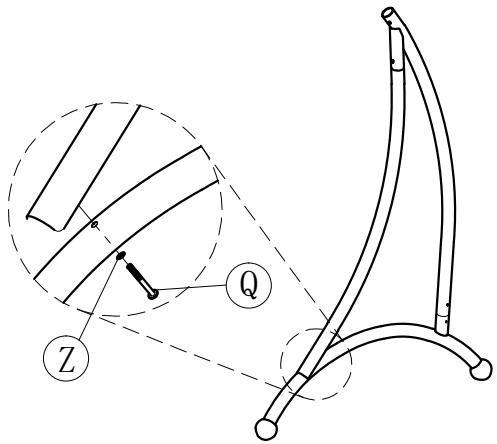

3

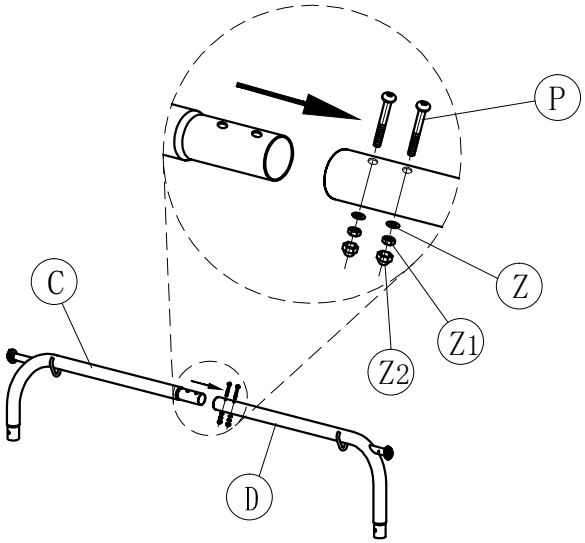

4

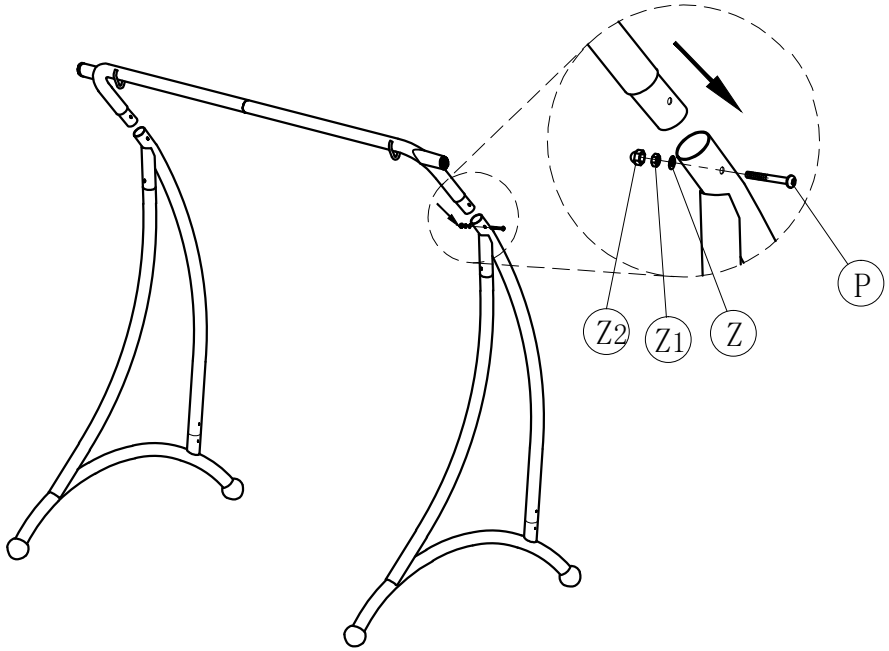

5

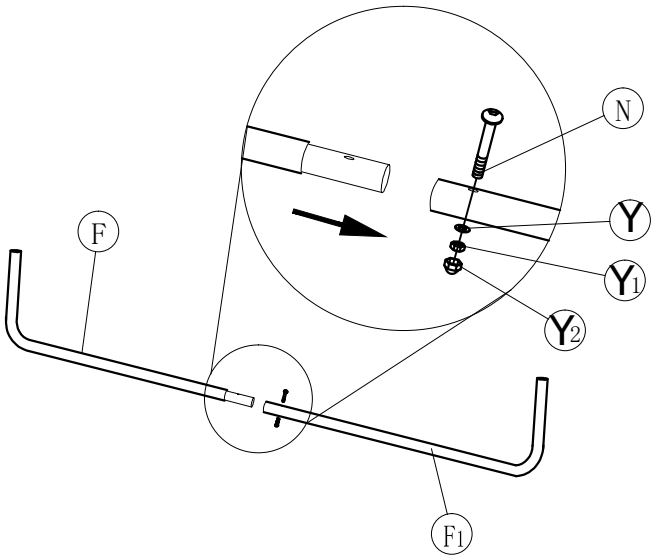

6

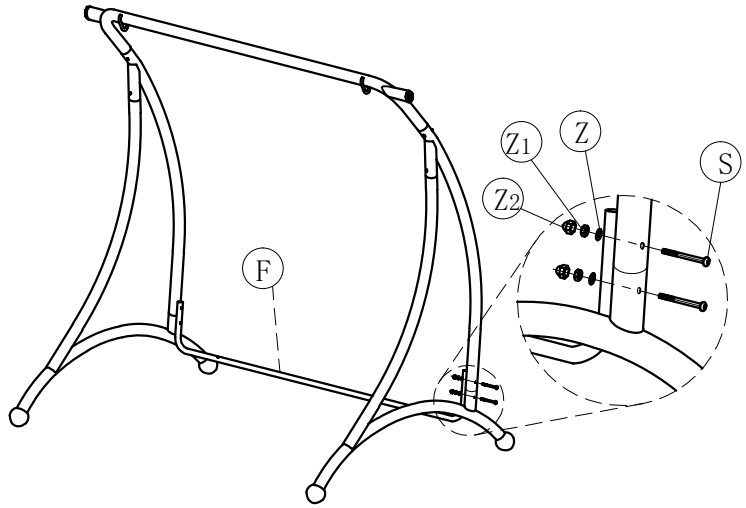

7

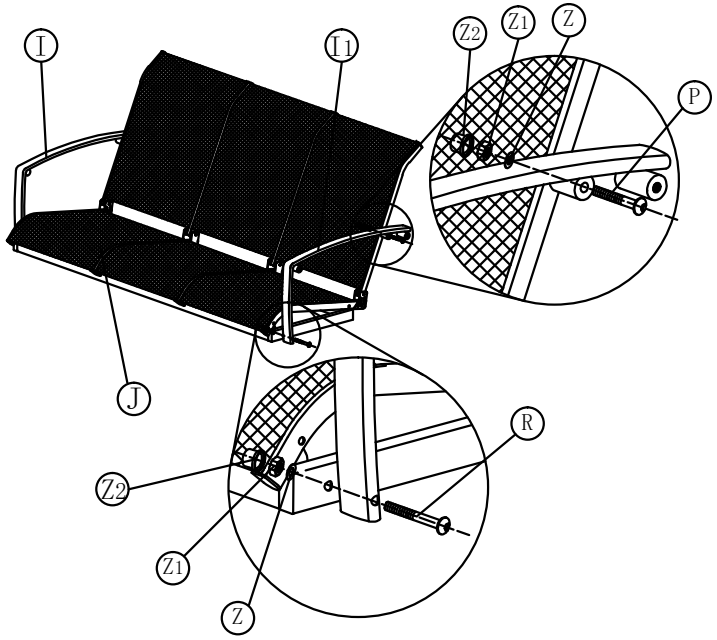

8

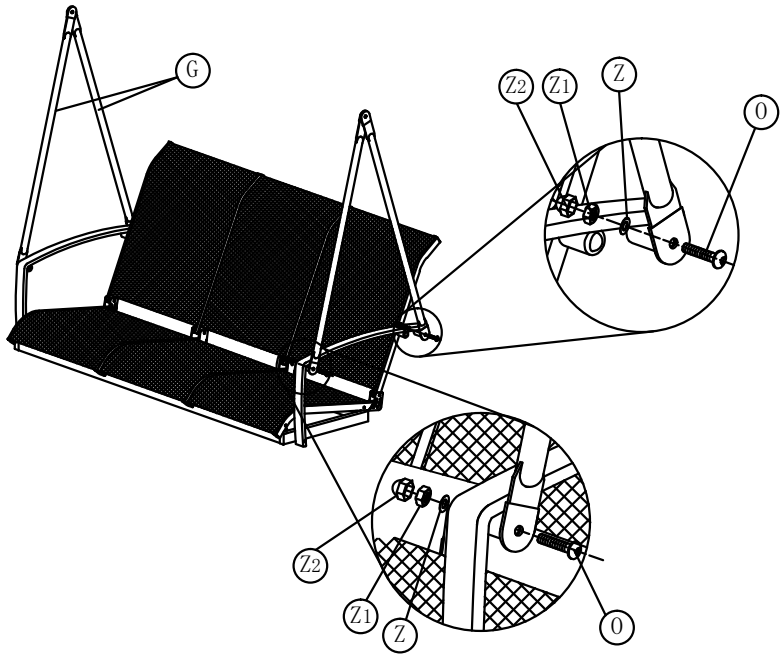

9

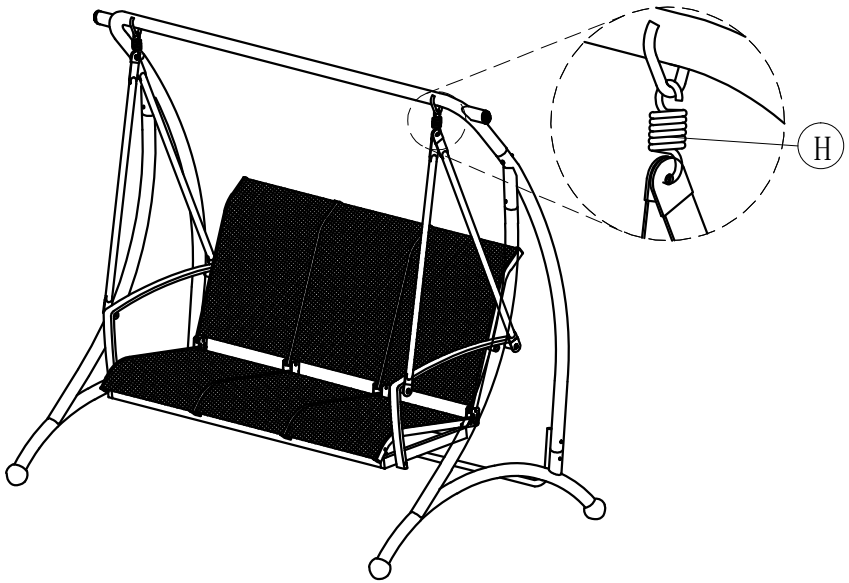

10

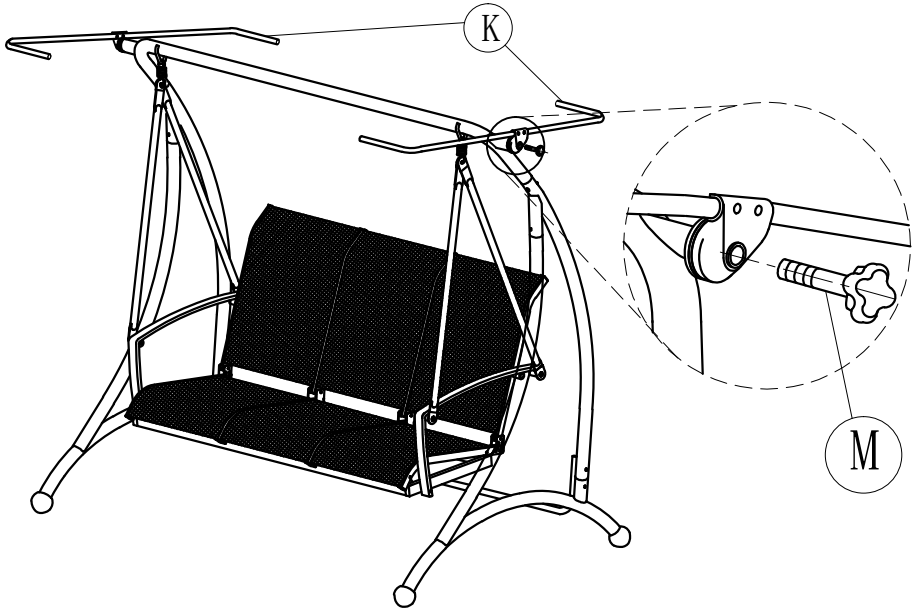

11

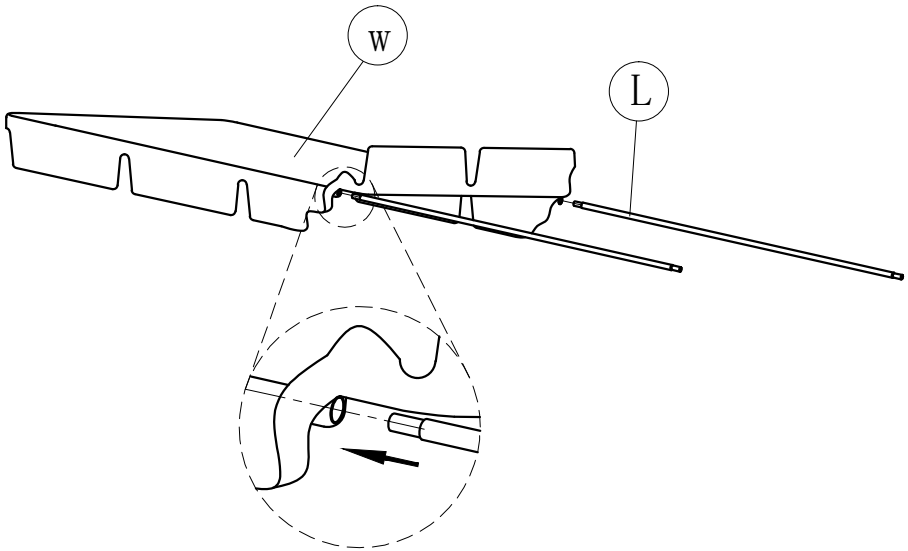
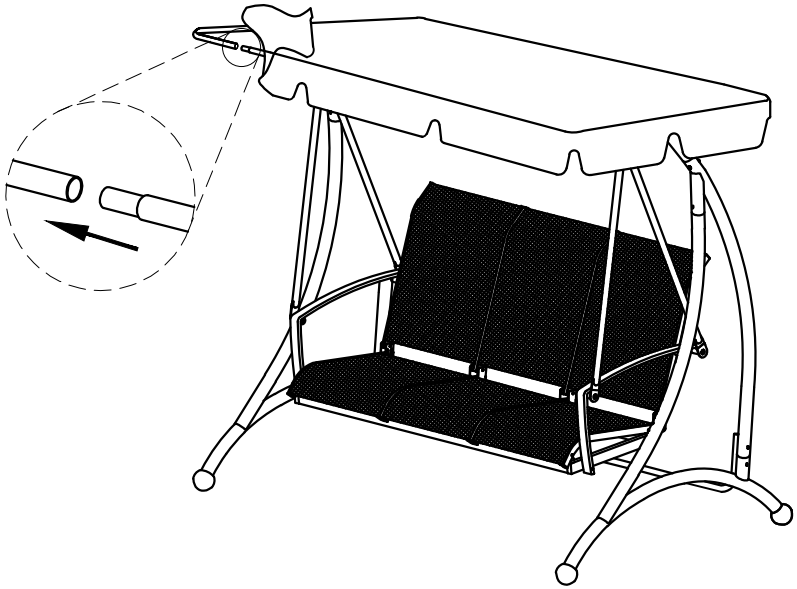
12